MBF-85

Bruttopreis (EVP): CHF **4.50**

Bestellnummer: 124250

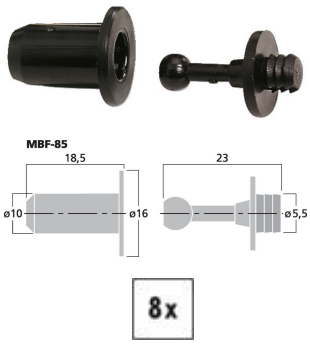

LS-Rahmendübel-Set

LS-Rahmendübel-Set

- Zur Befestigung von Bespannrahmen an Boxen
- Kleine Ausführung
- 8 x Dübel (Ø 10 mm) und 8 x Buchse

Herstellerinformation
MONACOR INTERNATIONAL GmbH & Co. KG
Konsul-Smidt-Str. 68
28217 Bremen
Deutschland
info@monacor.de

Technische Daten:

EAN-Code	4007754064230
Nettogewicht	0,013 kg
Art	LS-Rahmendübel Set
Nennwert	-
Typ	-
Farbe	Schwarz
Material	Metall
Passend für	Befestigung von Bespannrahmen
Kompatibel mit	-
Stromversorgung	-
Zul. Einsatztemperatur	0-40 °C
Abmessungen	siehe Zeichnung
Länge	-
Einbaumaße	-
Gewicht	13 g
Anschlüsse	-
Sonstiges	-
Verpackungseinheit	8
Verpackungsmaße (B x H x L)	0,095 x 0,02 x 0,14 m
Bruttogewicht	0,02 kg
Nettogewicht	0,013 kg

Artikel Informationen

Neu	
Bruttogewicht	0.000 kg